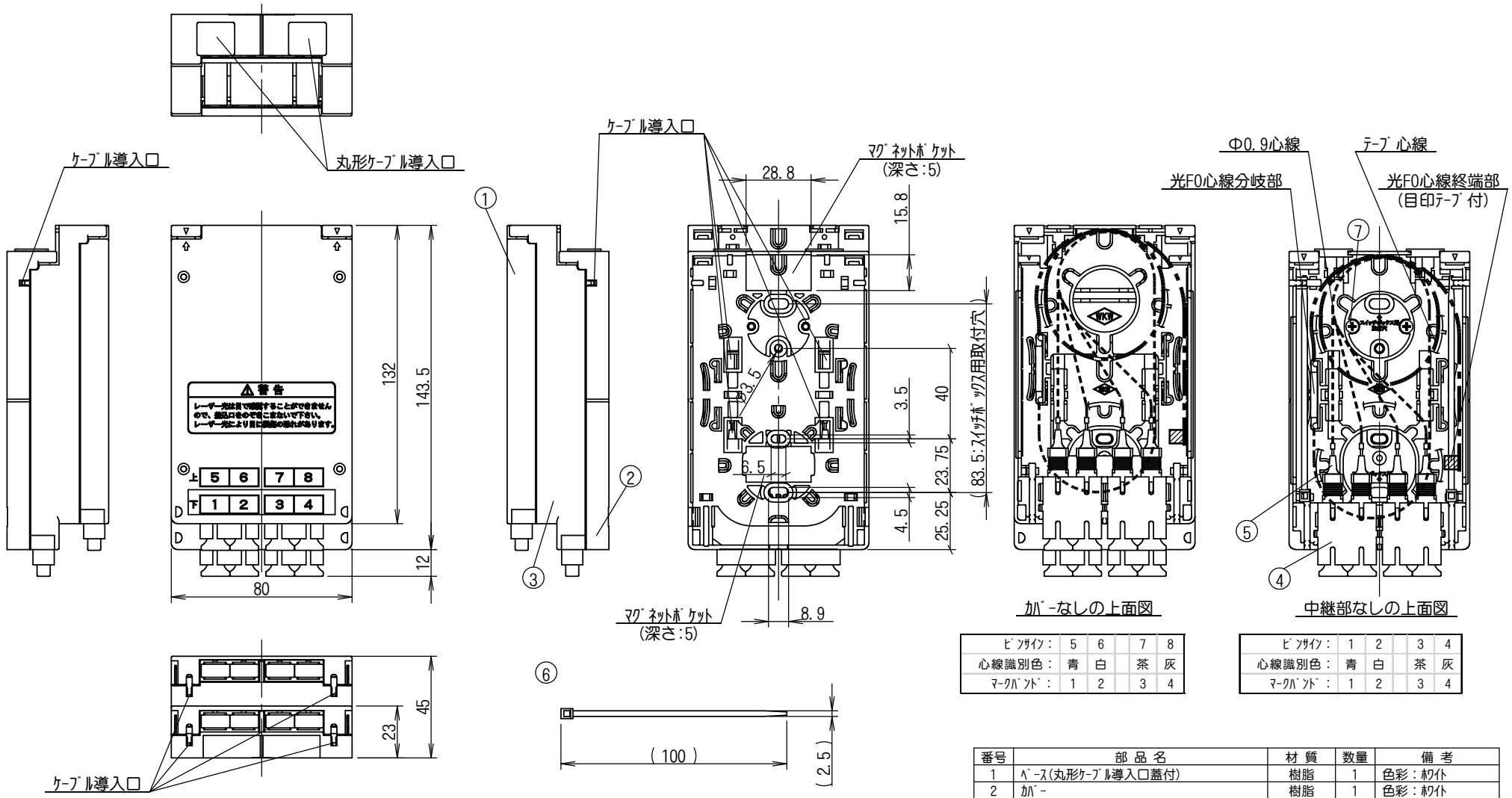

ﾋﾟﾝｻｲﾝ：	5	6		7	8
心線識別色：	青	白		茶	灰
ﾏｰｸﾊﾞﾝﾄﾞ：	1	2		3	4

ﾋﾟﾝｻｲﾝ：	1	2		3	4
心線識別色：	青	白		茶	灰
ﾏｰｸﾊﾞﾝﾄﾞ：	1	2		3	4

番号	部品名	材質	数量	備考
1	ﾍﾞｰｽ(丸形ｹｰﾌﾞﾙ導入口蓋付)	樹脂	1	色彩：ﾎﾜｲﾄ
2	ｶﾊﾞｰ	樹脂	1	色彩：ﾎﾜｲﾄ
3	中継部	樹脂	1	色彩：ﾎﾜｲﾄ
4	2心SCｱﾀﾞﾌﾟﾀ	樹脂	4	色彩：ﾌﾞﾙｰ
5	4心SC光FO心線 0.3-2m		2	終端部ﾃｰﾌﾟ付
6	ｹｰﾌﾞﾙﾀｲ 2.5×100	樹脂	2	添付品
7	+丸木ねじ φ3.1×16	鋼	2	添付品

4心SC光FO心線 外観図

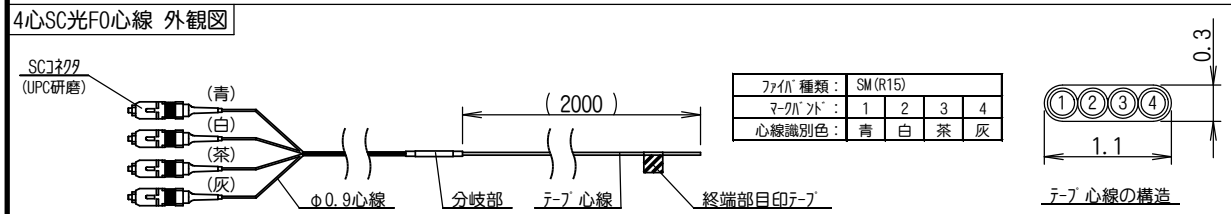

ﾌｧｲﾊﾞ種類：	SM(R15)			
ﾏｰｸﾊﾞﾝﾄﾞ：	1	2	3	4
心線識別色：	青	白	茶	灰

単位：mm

名称 WO-B8SC/PS 外観図

株式会社 渡辺製作所