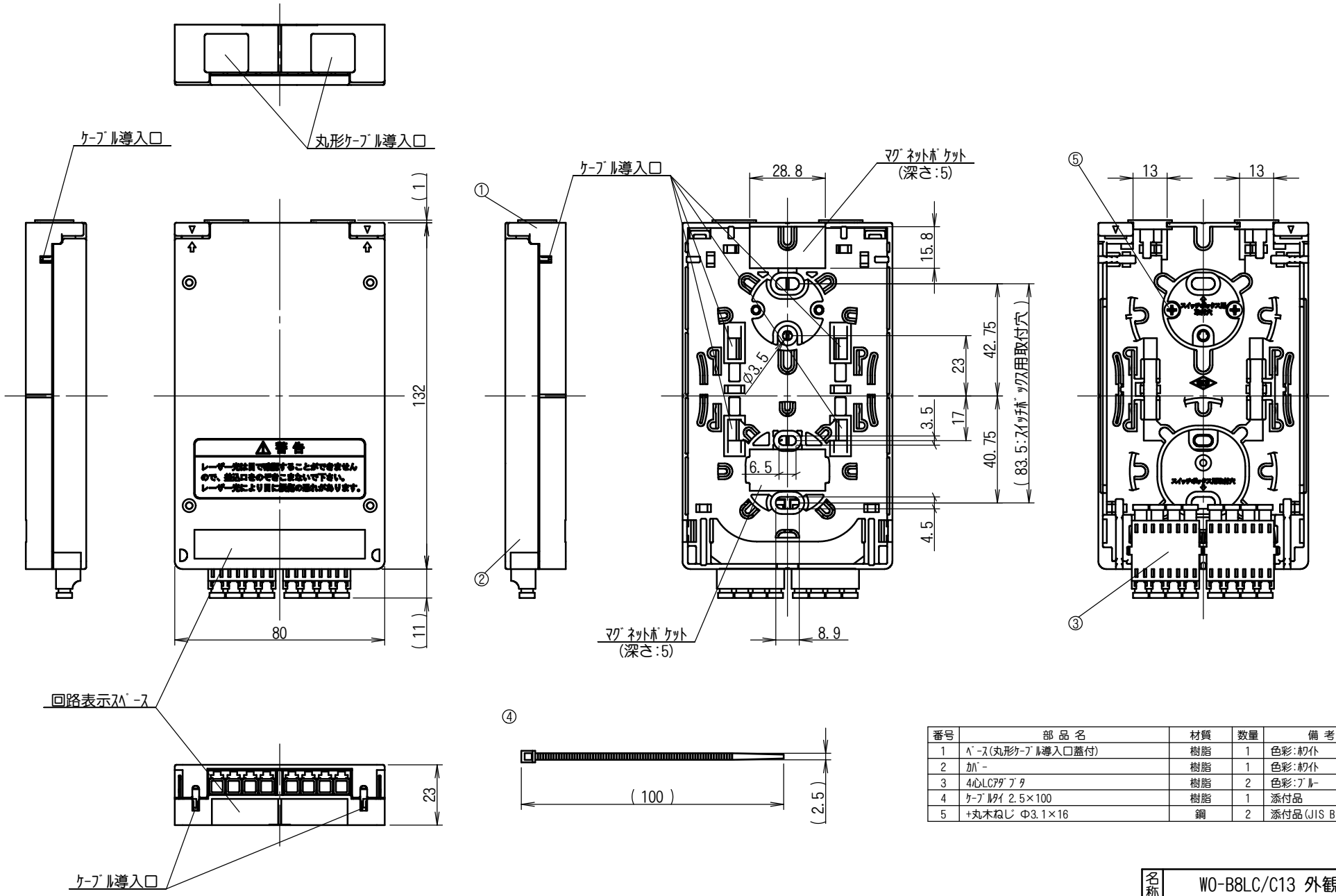

番号	部品名	材質	数量	備考
1	ﾍﾞｰｽ(丸形ｹｰﾌﾞﾙ導入口蓋付)	樹脂	1	色彩:ﾎﾜｲﾄ
2	ｶﾊﾞｰ	樹脂	1	色彩:ﾎﾜｲﾄ
3	4心LCｱﾀﾞﾌﾟﾀ	樹脂	2	色彩:ﾌﾞﾙｰ
4	ｹｰﾌﾞﾙﾀｲ 2.5×100	樹脂	1	添付品
5	+丸木ねじ Φ3.1×16	鋼	2	添付品(JIS B 1112)

単位：mm

名称	WO-B8LC/C13 外観図
株式会社	渡辺製作所